RED TOP - 804 250 000 888 2

Informazioni generali

VARTA Codice	804 250 000 888 2
Codice precendente	804 250 000
Codice breve	RT U 4,2
Unità d'imballaggio	1
Stato articolo	001

Informazioni tecniche

Tensione [V]	12	Lunghezza [mm]	254
Capacità [Ah]	50	Larghezza [mm]	175
Corrente prova a freddo DIN [A]		Altezza [mm]	200
Corrente prova a freddo EN [A]	815	Altezza al coperchio	173
Tipo polo terminale	1&21	Tipo contenitore	34/78 (BCI)
Tipo listello di fondo	B00		

Illustrazioni

Foto

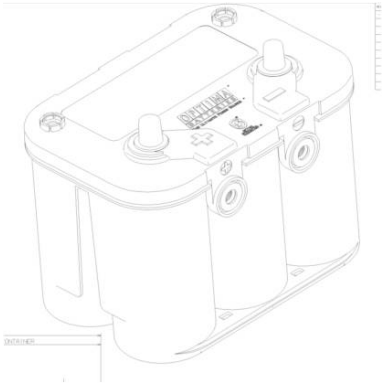

Disegno tecnico

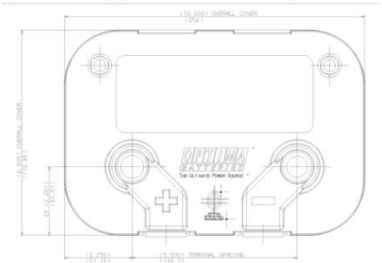

Disposizione polare